Стол с регулировкой высоты
Двухмоторный
PE 221 I ТИТАН

Руководство по сборке и эксплуатации

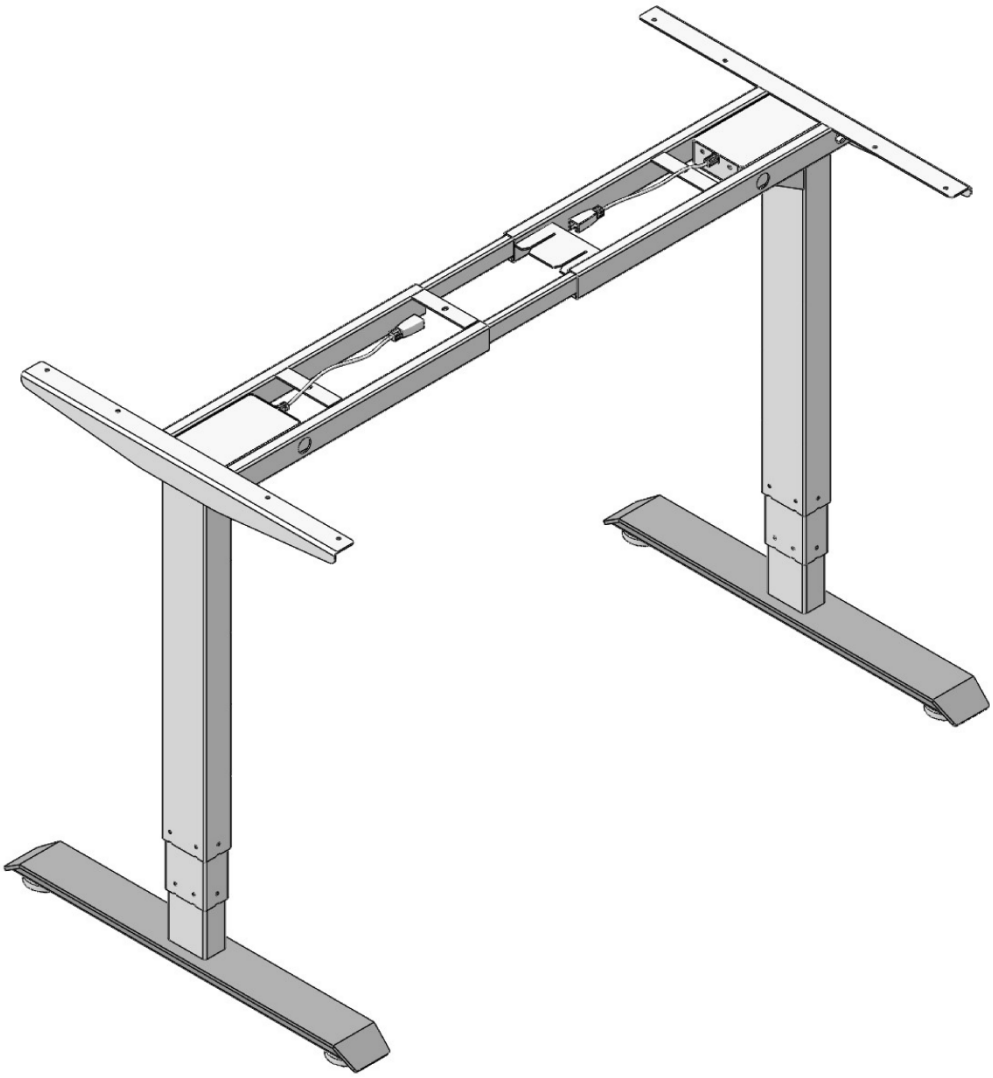

Инструкция по сборке ---------- Стр. 1-5
Руководство по эксплуатации ----------Стр. 6-12

Инструкция по монтажу

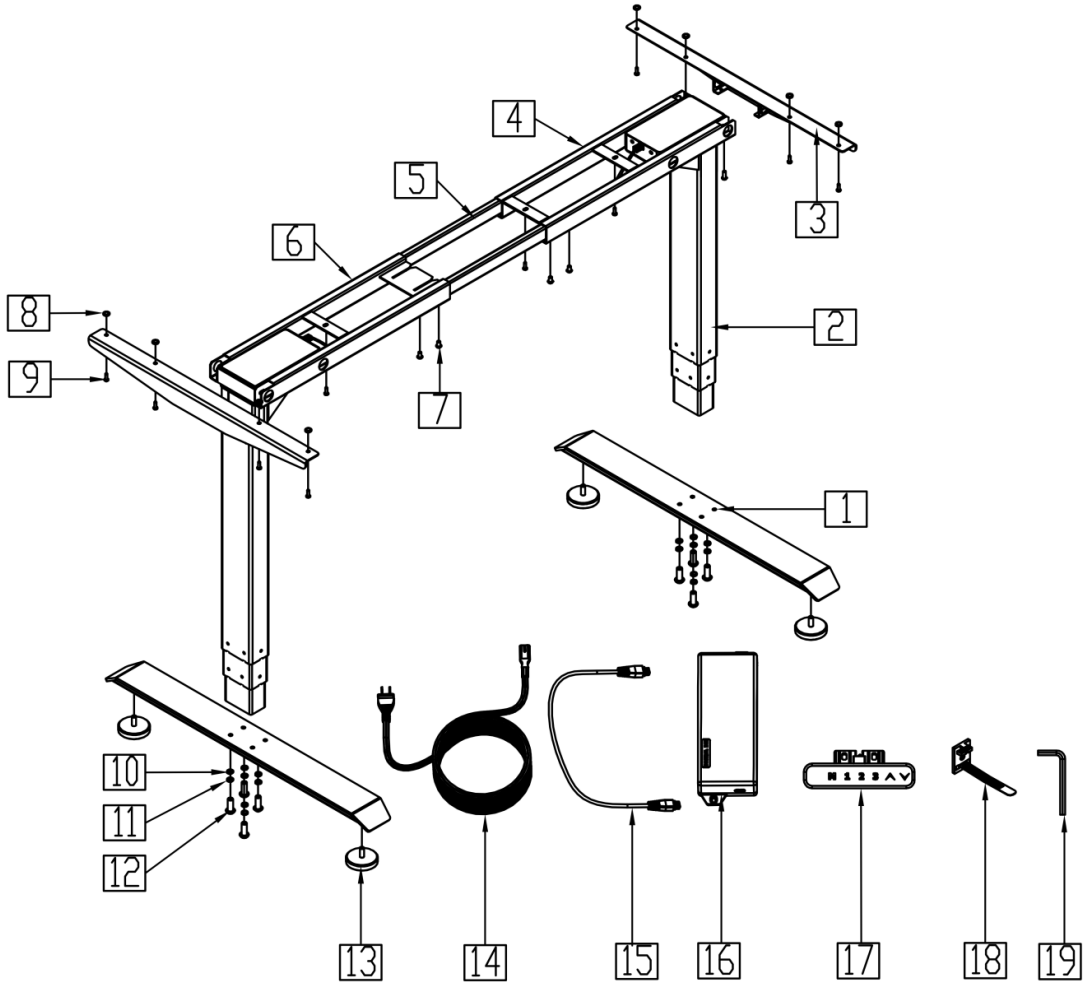

№	Деталь	Кол-во		№	Деталь	Кол-во
1	Ножка	2		11	Шайба пружинная	13
2	Подъемная колонна	2		12	Винт М 6х16	13
3	Боковой кронштейн	2		13	Регулируемая опора	4
4	Концевая траверса	1		14	Силовой кабель	1
5	Соединительная траверса	2		15	Переходной кабель	2
6	Концевая траверса	1		16	Блок управления	1
7	Винт М 6х10	8		17	Пульт управления	1
8	Резиновая прокладка	14		18	Зажим проводов	5
9	Саморез 4х16	22		19	Ключ-шестигранник (4mm)	1
10	Шайба	13				

1 Растяните раму (траверсу) в обе стороны на необходимое Вам расстояние.

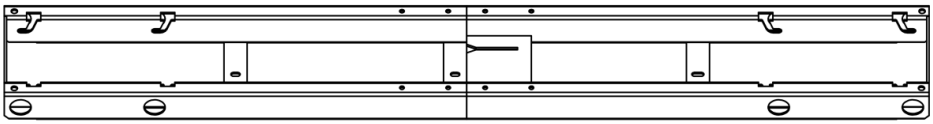

2

Установите подъемные колонны в опорную раму (траверсу), затяните предварительно установленные винты.

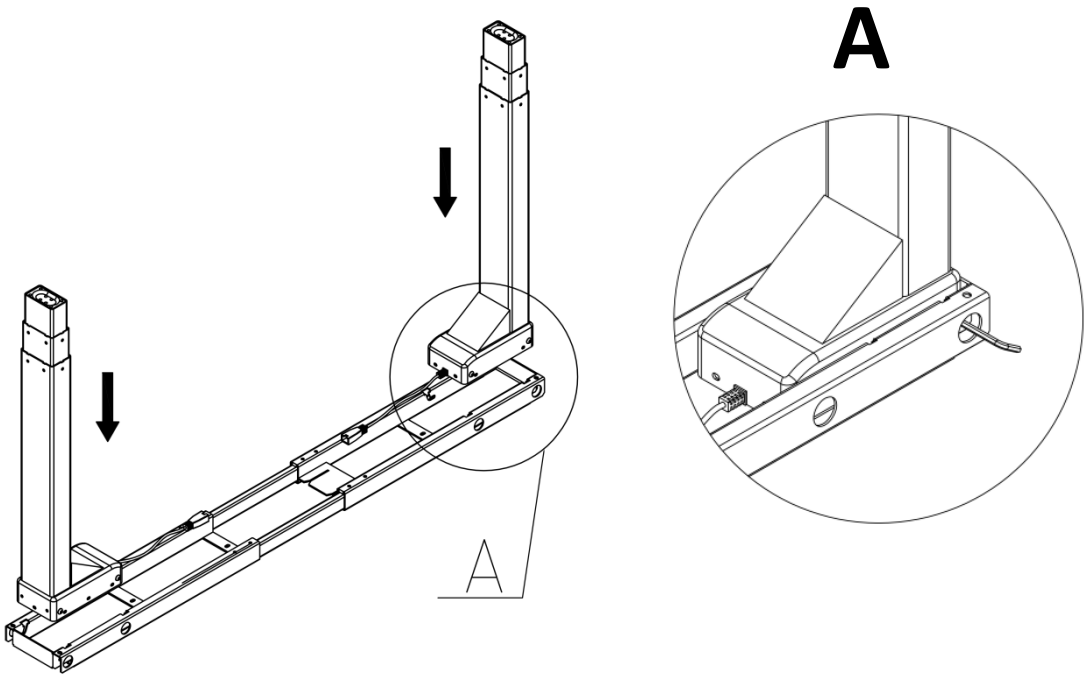

3

Установите боковые кронштейны.

Закрепите боковые кронштейны винтами на опорную раму (траверсу).
(Инструмент: крепеж: 4 винта M6x16, 4 шайбы, 4 шайбы пружинных)

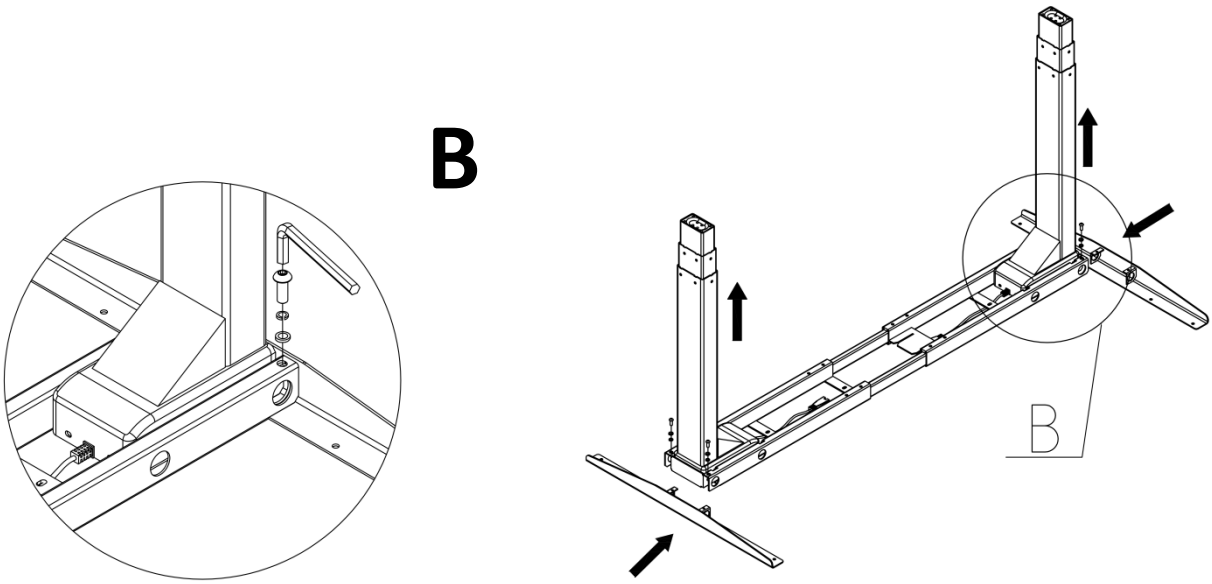

4

Установите ножки на подъемные колонны и закрепите с помощью винтов, затем установите регулируемые опоры на ножку. (Крепеж: 8 шт. M6x16, 8 шайб) (Инструмент: шестигранный ключ на 4 мм)

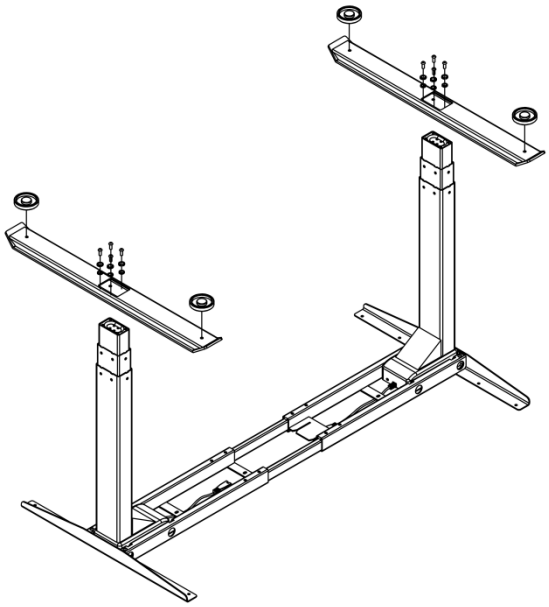

5

Установка столешницы

5.1 Установите раму на обратную сторону столешницы (обычно от 5 до 15 см от края) настольный винт. (11 саморезов 4x16, 11 резиновых прокладок)

5.2: Установите блок управления в специальные пазы на траверсу

5.3: Установите пульт управления на столешницу и закрепите саморезами

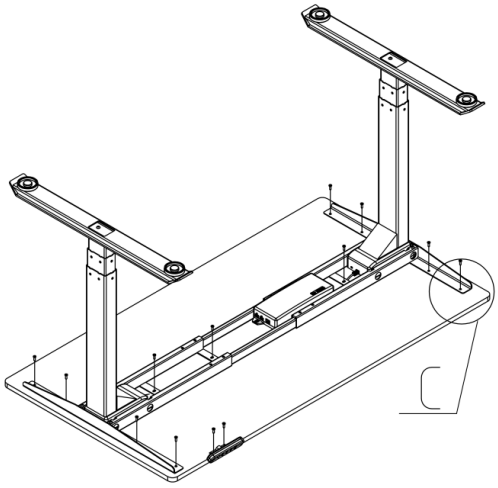

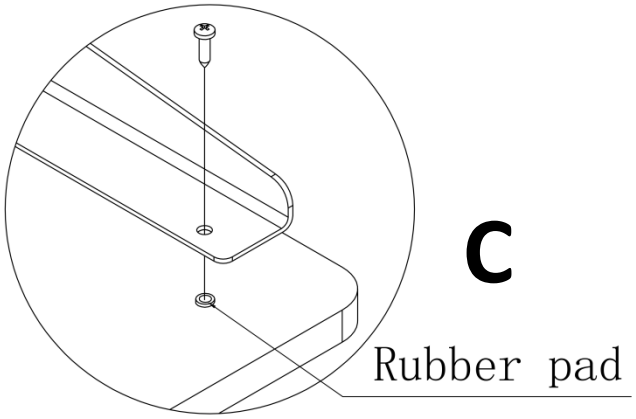

6.

Фиксация траверсы

Заверните винты на раме (крепеж: винт 6x10 – 8 штук, инструмент: 4mm шестигранный ключ).

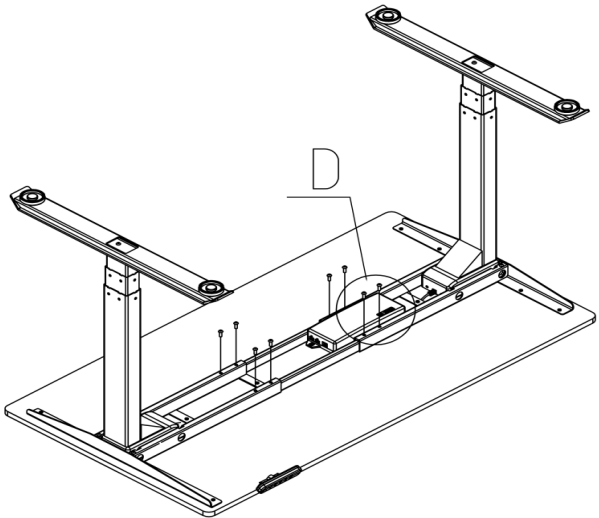

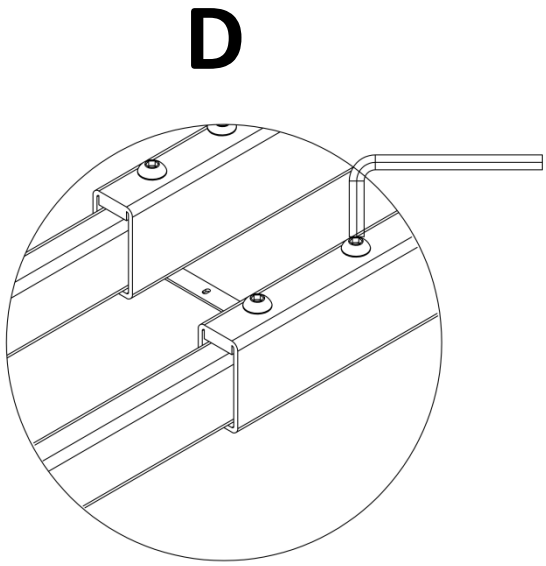

7

Линейная схема электропитания и управления

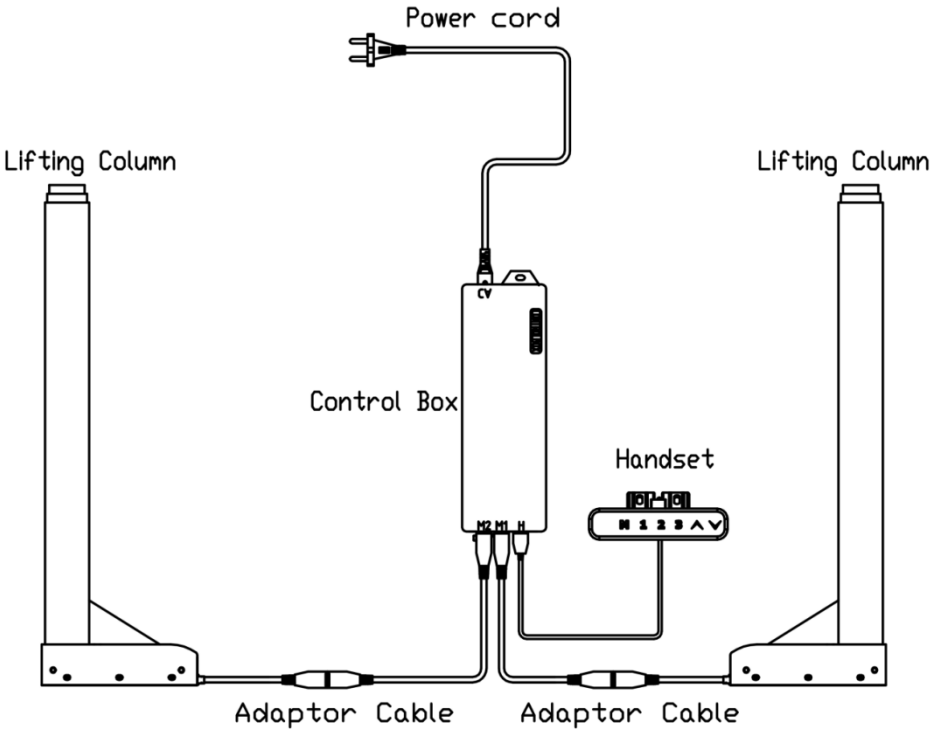

Схема 1

7.1 Деталь

Блок управления ----------1 штука
Пульт управления ----------1 штука
Силовой кабель ----------1 штука
Подъемная колонна ---------- 2 штуки
Переходной кабель ---------- 2 штуки

7.2 Технические параметры

Входное напряжение:	110~240VAC
Выходное напряжение:	24VDC
Подъемный вес:	140KG
Максимальная скорость:	30MM/S
Диапазон изменения высоты:	650MM
минимальная высота установки:	600MM
диапазон рабочих температур:	0-40℃
рабочий цикл:	10%; 2 минутная работа и 18минутный перерыв

Инструкция по эксплуатации

1. Перед началом работы

1.1 Подключите электропроводящие и управляющие элементы согласно Схеме 1.

1.2 Подключите питание (110-240VAC). Экран дисплея должен показать текущую высоту (при первом запуске 60 см), что показывает нормальный режим работы.

1.3 Удерживайте кнопку ∧, чтобы стол поднимался вверх. Отпустите кнопку ∧, и стол перестанет подниматься.

1.4 Удерживайте кнопку ∨ , чтобы стол опускался. Отпустите кнопку ∨ , и стол перестанет опускаться.

2. Настройка памяти

1. Поднять стол до нужной высоты и нажать кнопку S.
2. Когда дисплей начнет мигать, в течение 5 секунд нажмите одну из кнопок 1/2/3/4, на которой потом установится слот памяти на данную высоту.
3. В любом положении нажмите одну из необходимых Вам кнопок памяти, которая была установлена ранее, и стол переместится на соответствующую высоту.

Примечание:

1. **Вы можете менять запоминаемые высоты памяти, если необходимо, повторив первый и второй этапы.**
2. **Если Вам необходимо остановить движение стола, вызванного нажатием кнопки памяти, нажмите кнопку ∧ или ∨ и стол прекратит движение.**

3. Восстановление заводских настроек (RESET)

Если на экране появляется запрос “RES”, Вам необходимо восстановить заводские настройки.

Чтобы восстановить заводские настройки, пожалуйста, держите кнопку ∨ и начинайте опускать стол. Когда достигается минимальная высота, подъемные колонны сделают незначительное движение в обратном направлении, а надпись RES исчезнет. На экране отобразится минимальная высота, что означает, что восстановление заводских настроек завершено. Отпустите кнопку ∨.

4. Защита от детей:

При помощи детского замка вы можете заблокировать стол, чтобы избежать случайного запуска.

4.1 Одновременно нажмите и удерживайте кнопки ∧ и ∨ в течение 5 секунд, до тех пор пока на экране не отобразится LOK и стол заблокируется.

4.2 Чтобы разблокировать стол, одновременно удерживайте кнопки ∧ и ∨ в течение 5 секунд.

5. Неисправности и их устранения

№	Код ошибки	Метод решения проблемы
1	Hot	Способ первый: Отключите питание, после исчезновения надписей на экране снова включите питание Способ второй: Подождите - через 18 минут на экране исчезнут надписи и стол автоматически вернется в рабочее состояние
2	RES	Удерживайте кнопку ∨, восстановите настройки завода
3	E01/E02	2.1 Пожалуйста, проверьте, правильно ли подключен питающий кабель и соответствует ли подключение схеме 2.2 Отключите питание и включите его через 3 секунды. 2.3 Удалите тяжелые предметы со стола
4	E06	Удерживайте кнопку ∨, восстановите настройки завода
5	E07	Удалите тяжелые предметы с рабочего стола, чтобы они не превышали 140 кг.
6	E08	входное напряжение слишком низкое, проверьте состояние входного

		напряжения. (110V-240V AC)
7	E09	входное напряжение слишком высокое, проверьте состояние входного напряжения. (110V-240V AC)
8	E10	Проверьте подключение пульта управления к блоку управления При правильном соединении ошибка исчезнет

6. Инструкция управления пультом

6.1 Основные функции кнопок при работе в Меню

Кнопка **S** ----------Откройте следующий интерфейс или подтвердите настройки.

Кнопка **UP** ----------Переключиться на подзадачу

Кнопка **DOWN**---------Переключиться на подзадачу

Кнопка **1**----------В процессе настройки вернитесь в предыдущее меню

Внимание: описание функции, указанных выше, действует только в процессе настройки.

6.2 Начало работы

1. Удерживайте нажатой кнопку S, когда на экране начнет мигать “S--”, отпустите кнопку
2. Нажмите еще раз кнопку S, чтобы выйти на следующий уровень меню. На экране отобразится “1Un”
3. Нажмите кнопку ∧ или ∨ , чтобы переключиться между 1Un - 9d

Внимание: Если в течение 10 секунд не выполняется никаких действий, экран выйдет из режима настройки.

Код	Функция	Вариант меню	operation
1Un	Единица индикации	SI (CM)	---"S": SI или In --- ∧ или же ∨ --- SI --- "S": ---установка единиц измерения см завершена

		in (дюйм)	---"S": SI или in --- ∧ или же ∨ ---in --- "S": ---установка единиц измерения дюйм завершена
2br	Настройка яркости экрана	n (обычный)	---"S": n или L или H --- ∧ или же ∨ --- n ---"S": ---Нормальная настройка яркости экрана завершена
		L (низкой)	---"S" n или L или H --- ∧ или же ∨ --- L ---"S" ---Настройка низкой яркости экрана завершена
		H (высокой)	---"S": n или L или H ------ ∧ или же ∨ --- H ---"S" ---Настройка высокой яркости экрана завершена.
3bE	Звук клавиши	OFF	---"S": показать OFF или On --- ∧ или же ∨ , показать OFF ---"S": Подтвердить вариант

		On	---"S": показать OFF или On --- ∧ или же ∨ , показать On показать ---"S": Подтвердить вариант
4Fu	Регулировка чувствительности защиты от столкновения при движении вверх	L0~L9 L0--- неисправность L1--Высокая чувствительность L9---Низкая чувствительность	---"S": --- ∧ или же ∨ --- "S": Подтвердить вариант
5Fd	Регулировка чувствительности защиты от столкновения при движении вниз	L0~L9 L0--- неисправность L1--Высокая чувствительность L9---Низкая чувствительность	---"S": --- ∧ или же ∨ --- "S": Подтвердить вариант
6FS	Чувствительность балансира	L0~L9 L0---закрыть L1---наиболее чувствительный L9---наименее чувствительный L5---наклон на 3 градуса	---"S": --- ∧ или же ∨ --- "S": разряд подтверждения --- "S": Подтвердить вариант
7SH	Определение корректировки высоты показа на дисплее и диапазона работы стола	Hib Самая низкая высота дисплея 10cm≤Hib≤100cm	---"S": Hib ---"S": Показывать текущую высоту ------ ∧ или же ∨ ---"S": Подтвердить вариант
		LiL Самая низкая высота использования LiL≥Hib LiL≤LiH-100mm	---"S": Hib --- ∧ Показывать LiL ---"S": ∧ или же ∨ --- ---"M":Подтвердить вариант
		LiH Максимальная высота использования LiH≥LiL+100mm LiH≤LiL+500mm	---"S": Hib --- ∨ Показывать LiH ---"S": ∧ или же ∨ --- ---"S":Подтвердить вариант

8Hc	Настройка режима работы кнопок вверх, вниз	001 удерживайте кнопку, чтобы поднять	---"S": 001 ---∧ или же ∨ 001 ---"S": Подтвердить вариант
		002 Нажмите кнопку один раз, чтобы автоматически подниматься и опускаться	---"S": 001 ---∧ или же ∨ 002 ---"S": Подтвердить вариант Примечание: нажмите любую кнопку , стол перестанет двигаться.
9St	Напоминание о времени смены положения	0.0H закрыть: 0.0H минимум: 0.5H максимум: 9.5H	---“S”: показать“ 0.0H” ---∧ или же ∨ ---Показывать количество времени ---“S”: Подтвердить вариант Внимание: (1)звук будет длиться 30 секунд (2)Нажми любую кнопку, чтобы остановить гудок.
10H	Высота отскока (расстояние обратного движения при препятствии)	005	---"S": --- ∧ или же ∨ регулировать высоту рикошета --- "S" ; Подтвердить вариант
11r	Восстановить настройки производителя по умолчанию	Frt	---"S": мигание экрана Frt ---"S": подтверждение восстановления значений установки производителя. экранная буква ”RES”. ---удерживайте эту кнопку ∨: Переместить вниз на минимальную высоту, пока она не прыгнет немного, чтобы показать заданную высоту: успешно
12d	Не трогать!!!	PR_	только для тестирования специалистами, пожалуйста, не производите никаких операций, иначе это может повлиять на срок службы продукта

7. Внимание

7.1.Данный продукт может использоваться только с правильными техническими параметрами, не изменяйте по своему усмотрению технические параметры.

7.2. Не использовать при наличии высокой влажности, коррозионных газов, пылевой среды.

7.3.Пожалуйста, свяжитесь с нами, когда это необходимо, и не занимайтесь самостоятельным ремонтом.