Рама регулируемая по высоте

Ergostol Vida

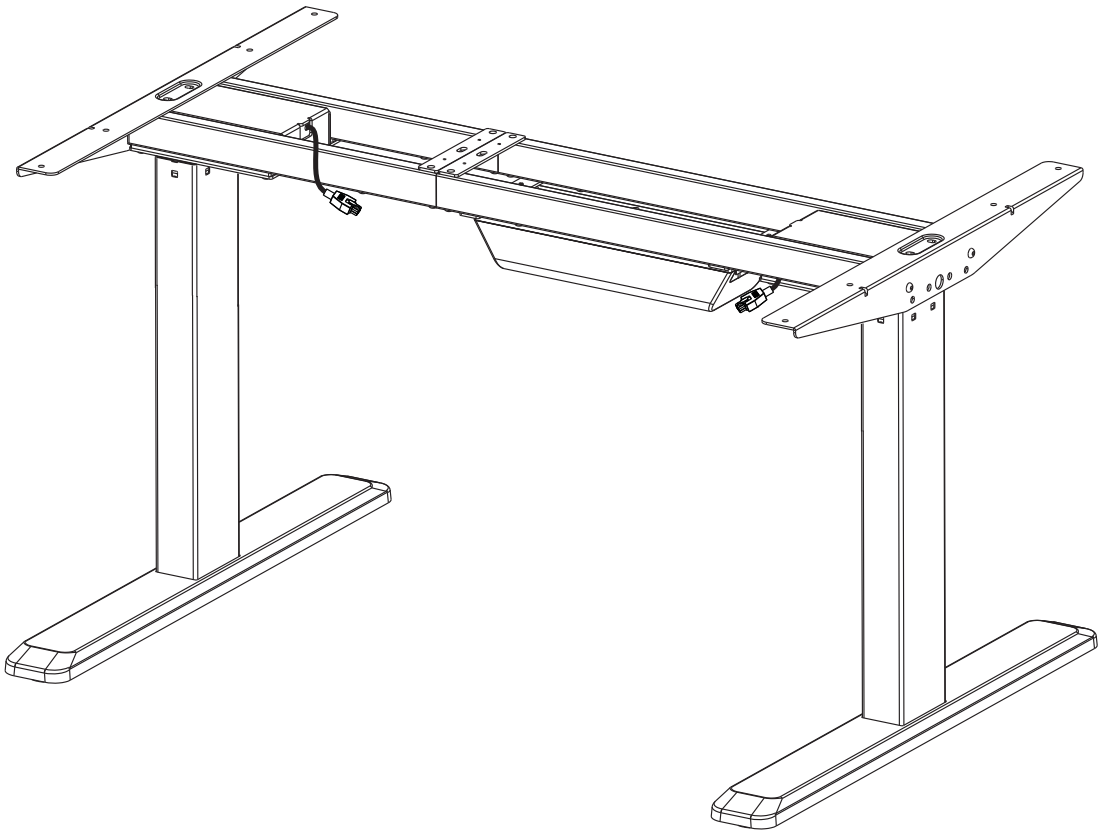

ergostol™

эргономика рабочего пространства

Ergostol Vida

Технические характеристики

1.Электрокомпоненты
Входящее напряжение: 120/230V
Рабочий цикл: 10% (2 мин вкл, 18 мин выкл)
Энергосберегающий режим

2.Рама
Вес рамы: 20 кг
Высота: 65-123 см
Длина: 100-170 см
Кол-во опор: 2 шт.
Грузоподъемность: 100 кг
Скорость подъема: 38 мм/сек

3.Другое
Габариты упаковки:

№1: 120x40x30 см
Масса коробки: 20 кг
№2: По размеру столешницы, 10-20 кг*
*Поставляется при покупке стола

Безопасное использование

Данное оборудование может использоваться детьми возрастом от восьми лет, людьми с ограниченными физическими и умственными возможностями, а также людьми, не обладающими навыками и опытом использования подобного оборудования, только под надзором, либо при проведении с ними инструктажа по технике безопасности. Дети не должны играть с оборудованием. Чистка и самостоятельный ремонт не должны проводиться детьми без надзора.

Техническое обслуживание и дефекты

Стол не требует никакого технического обслуживания при использовании. Протирайте стол только сухой или влажной тканью. В случае возникновения резких звуков или скрипов при работе стола обратитесь к поставщику.

Данный стол соответствует действующим нормам безопасности. Неправильное использование может привести к повреждению. Пожалуйста, прочитайте инструкцию перед использованием. В ней предоставлена важная информация по безопасности использования, установке и обслуживания стола.
Данное руководство можно скачать на нашем сайте www.ergostol.ru

Комплектация

Полный набор предметов, входящих в состав стола.

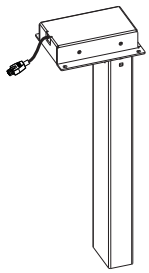

X2

Стойка

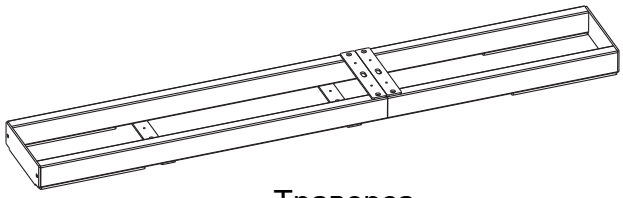

Траверса

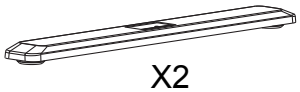

X2

Опора

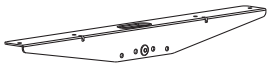

X2

Боковая рама

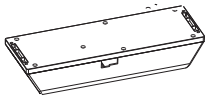

Контроллер

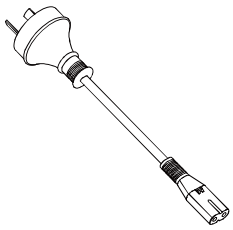

Кабель питания

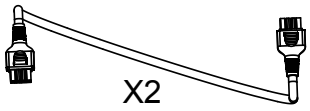

X2

Удлинитель

Пульт

X3

Хомут для кабеля

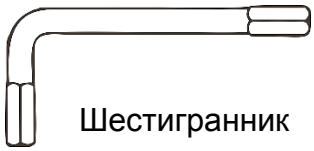

Шестигранник

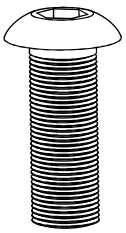

X8

M8*20

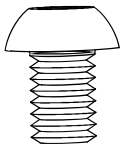

X10

M8*10

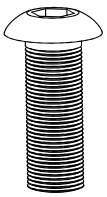

X6

M6*16

Для столешницы

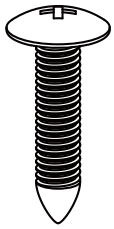

X6

ST5.0*23

Для столешницы

X2

ST4.2*16

Для пульта

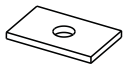

X8

Резиновая прокладка

1

Ослабьте 8 винтов, отрегулируйте длину траверсы по размеру столешницы. Затяните винты.

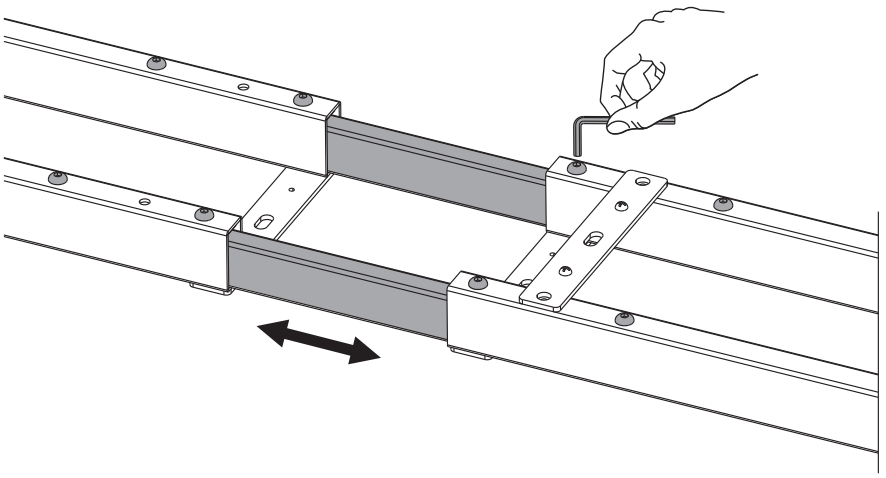

2

Открутите четыре винта с помощью отвертки.

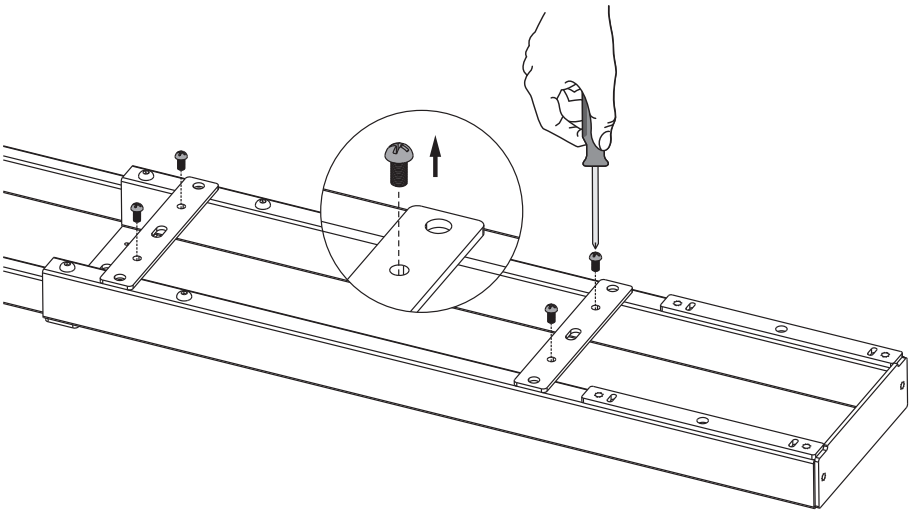

3 Прикрепите блок управления к раме, используя выкрученные ранее винты. Затяните все винты.

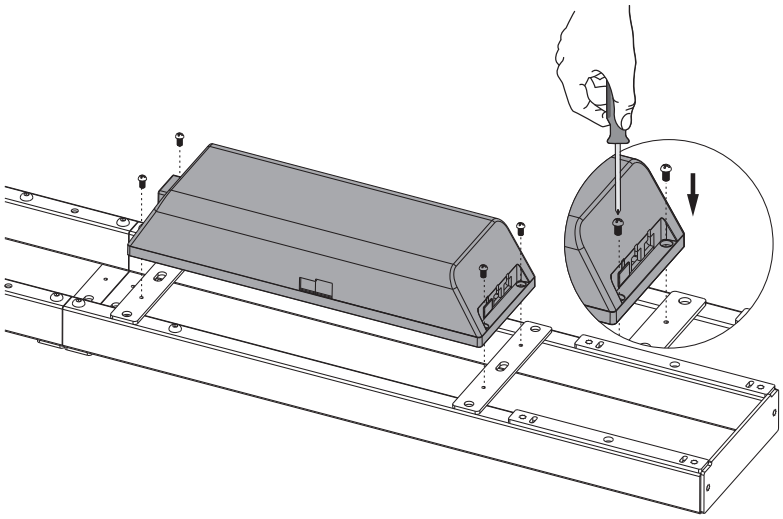

4 Прикрепите две верхних опоры с двух сторон рамы при помощи четырех винтов и затяните их шестигранным. ключом.

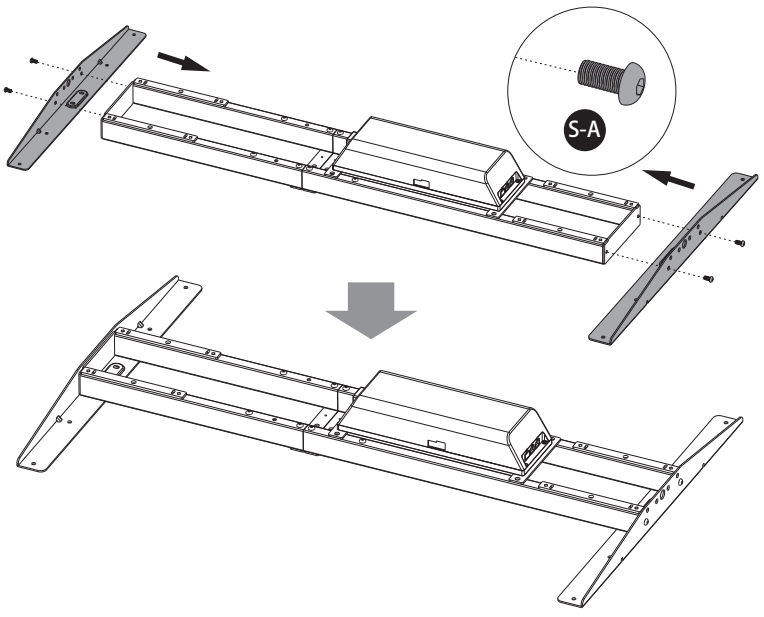

ergostol™

5 Прикрепите стойки к траверсе.

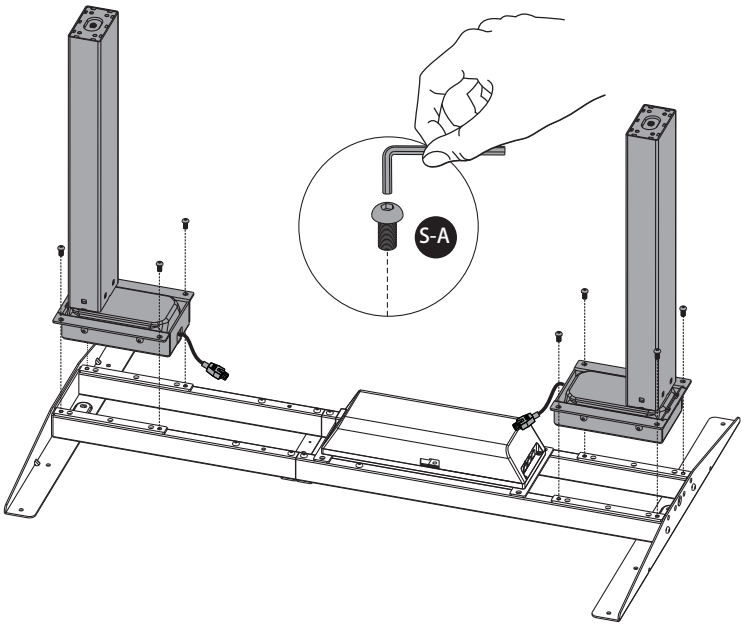

6 Прикрепите опоры к стойкам.

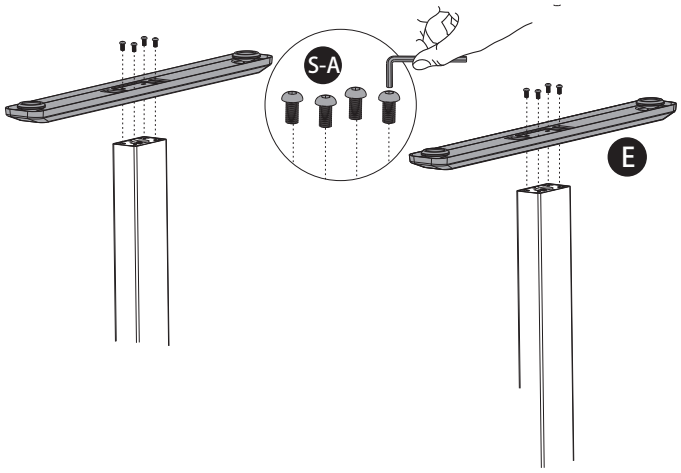

7 Подключение кабелей

- Переверните раму в вертикальном положении на ровную поверхность.
- ˜º˛˝º˙^˛ˇ˙ удлинители ˝ проводам от опор, убедитесь, что оба соединителя защелкнулись.

Примечание: Аккуратно скрутите провода. Не допускайте поподание проводов на телескопическую раму.

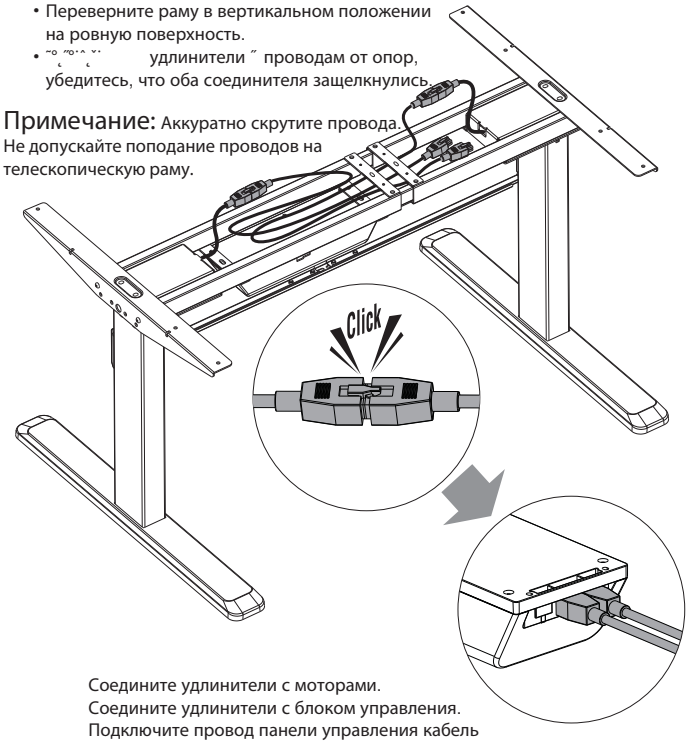

Соедините удлинители с моторами.
Соедините удлинители с блоком управления.
Подключите провод панели управления кабель

Соедините удлинители с моторами. Соедините удлинители с блоком управления. Подключите провод панели управления кабель с блоком управления.
Подключите провод питания ˝ блоку управления. Подключите провод питания ˝ источнику питания.

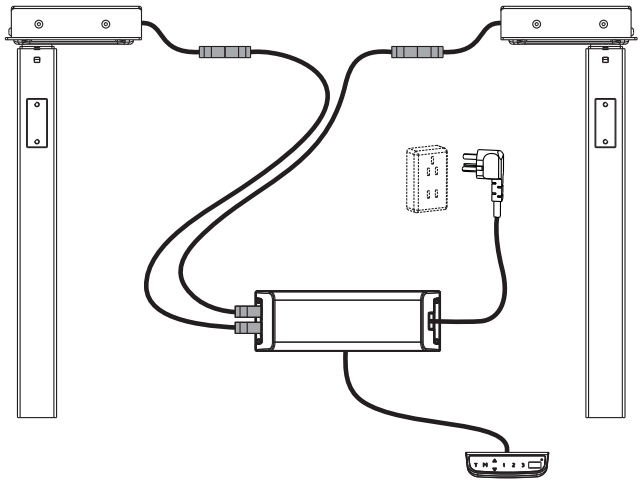

7 Снимите защитную пленку с клейкой резиновой прокладки. Прикрепите резиновые прокладки к раме.

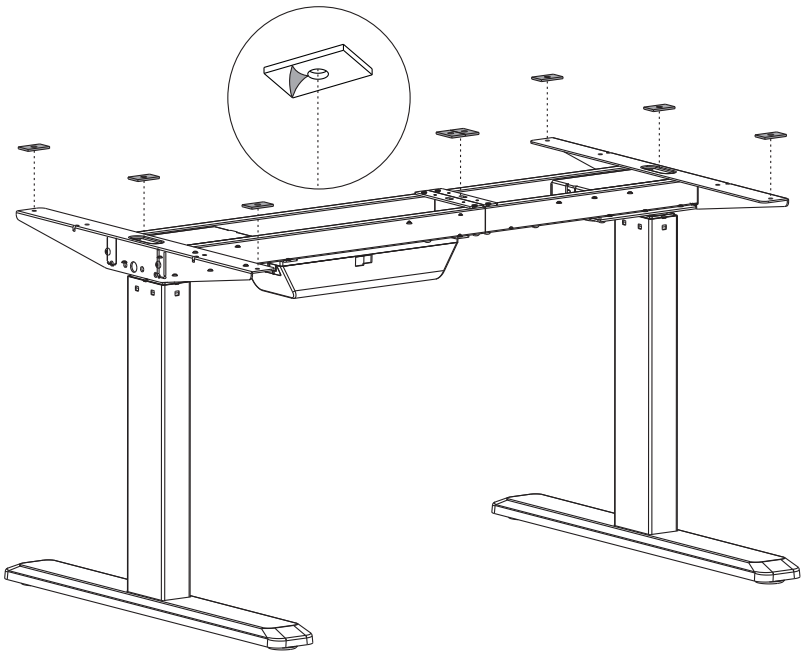

7 Прикрепите столешницу к раме болтами M6*16. Сначала наживите все винты, затем затяните.

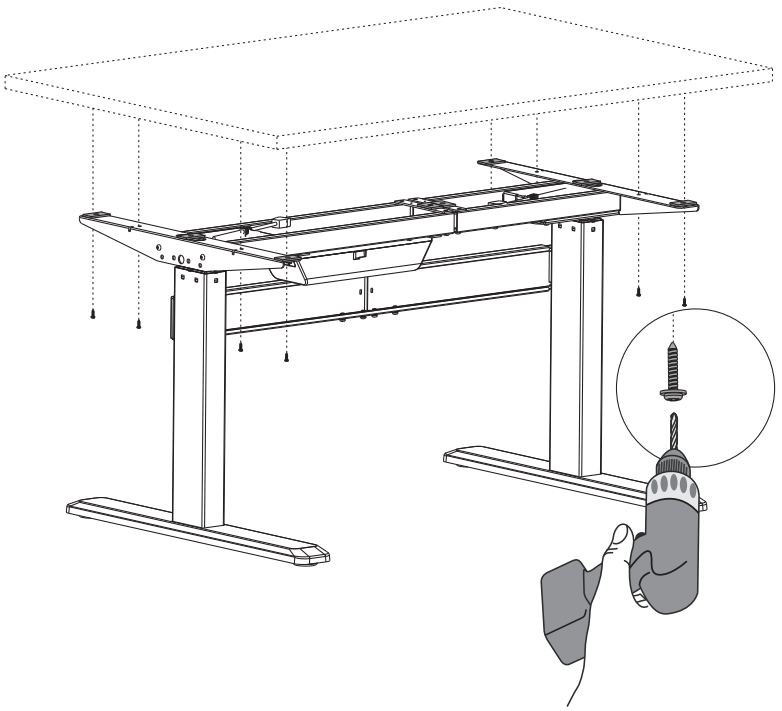

7 Выровняйте стол с помощью регулируемых подпятников. Убедитесь, что стол стоит ровно с помощью уровня.

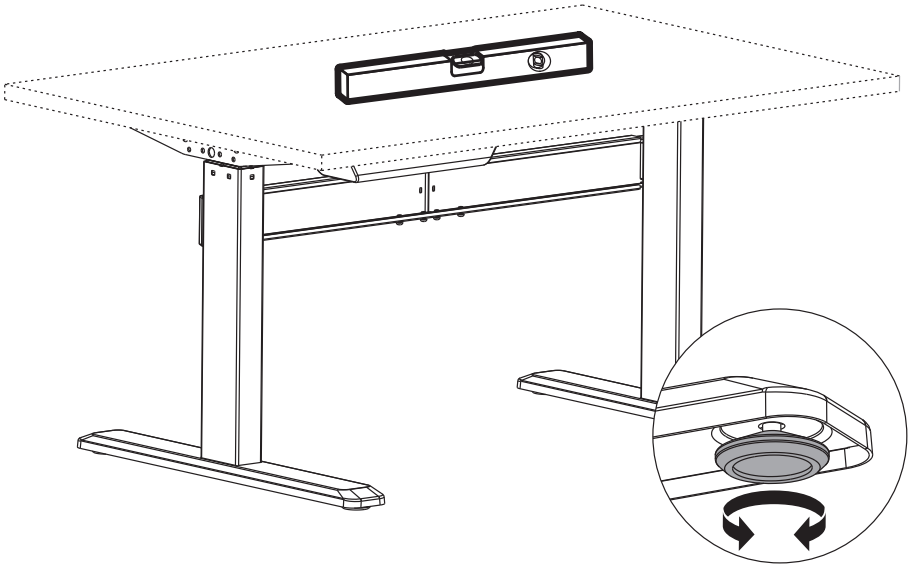

7 Установите пульт.

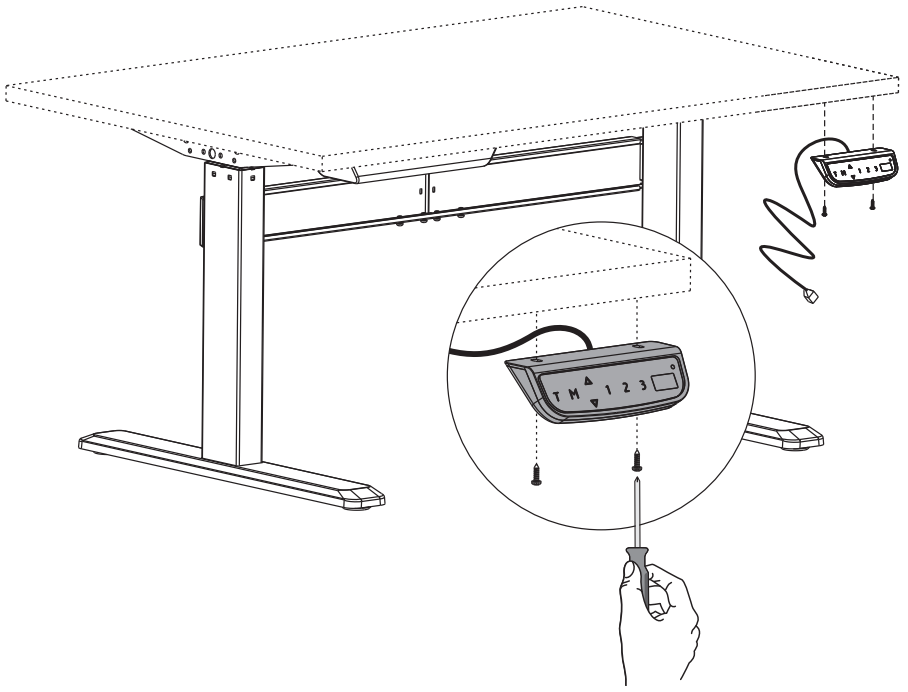

7

Снимите защитную пленку с клеевых кабельных зажимов. Приклейте кабельные зажимы на нижней части рабочего стола. Пропустите провода через кабельные зажимы.

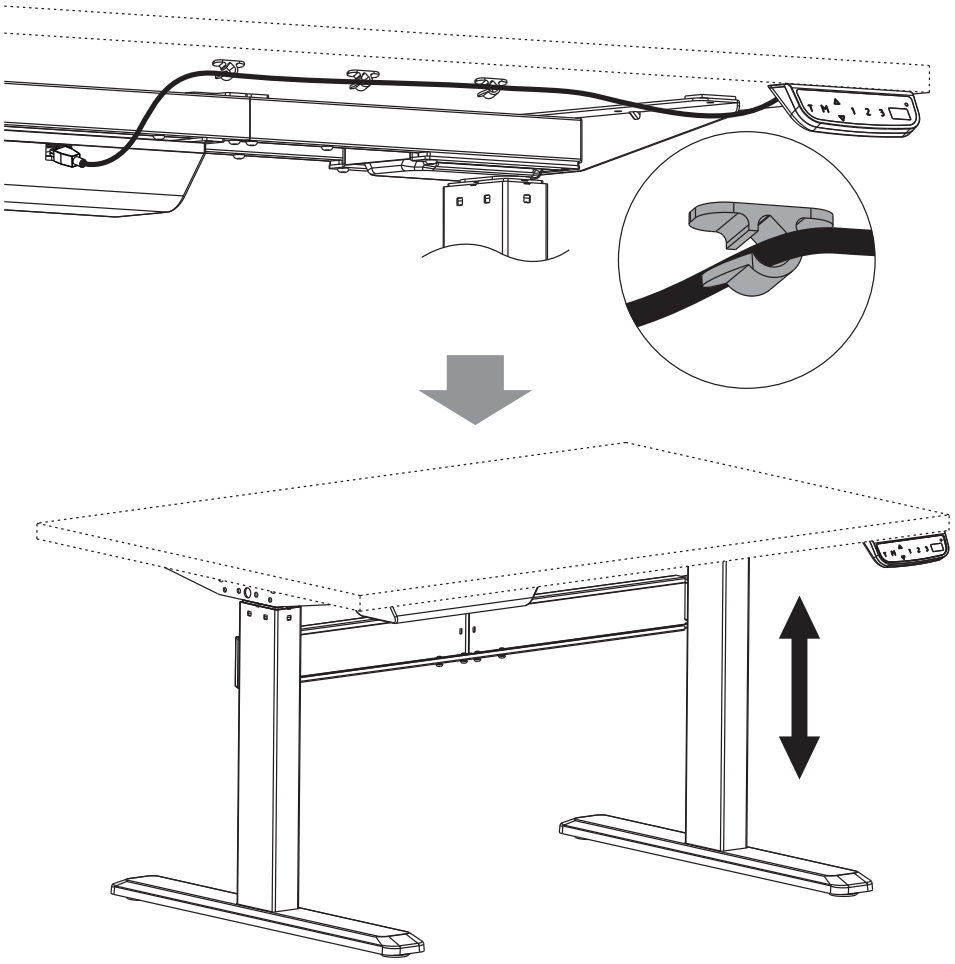

Пульт управления

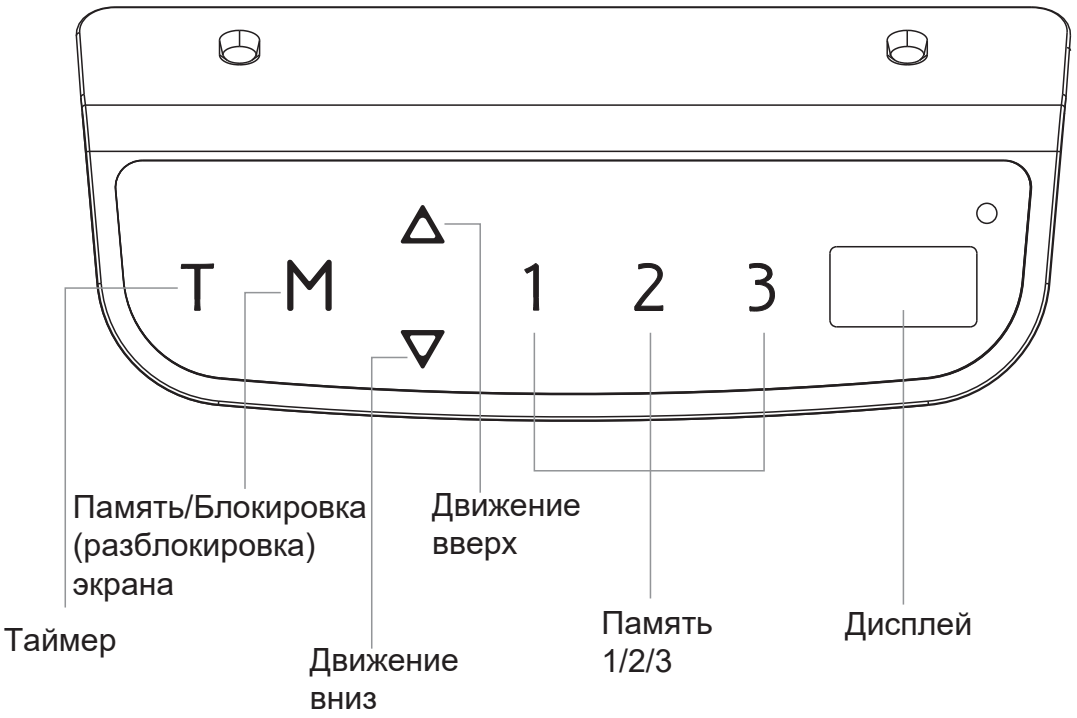

Инструкция по эксплуатации

При подключении механизма к питанию (Вход: 230 В переменного тока), зуммер подаст звуковой сигнал, на дисплее отобразится текущая высота.

Сброс
Подключите питание , нажмите и удерживайте "Вниз", пока стол не опустится полностью, а на дисплее появится надпись "ER1" или "65,0" (единица измерения: см), продолжайте нажимать "Вниз" и удерживайте в течение 5 секунд, система автоматически сбросится, на дисплее появится "RST". После сброса, на дисплее появится надпись "65,0" (единица измерения: см)- текущая высота.

Движение вверх и вниз
Нажмите "Вверх" или "Вниз" и не отпускайте, пока стол не достигнет желаемой высоты.

Память
Чтобы сохранить позицию в памяти, нажмите "M" , на дисплее появится "S-" . В течение пяти секунд, нажмите "1", "2" или "3", чтобы сохранить позицию в памяти.
Кнопки "1", "2" и "3" позволяют сохранить различные настройки высоты. После сохранения положения стола, при выборе кнопки “1”,”2” или “3” механизм автоматически поднимется или опустится до сохраненной высоты. Касание любой кнопки (кроме "T") остановит автоматическую регулировку.

Функция Таймер
Для установки таймера, нажмите "T" и на дисплее будет мигать “0,5h”, повторное нажатие увеличивает таймер на 0,5 ч. Максимальное установленное время составляет два часа. Таймер установлен, когда значение времени перестанет мигать, а в правом углу загорится зеленый индикатор. По истечении таймера, сработает звуковой сигнал, напоминающий о необходимости изменения высоты столешницы. Для отключения звонка в заданное время, нажмите "T" пять раз до тех пор, пока не появится текущая высота, а зеленый индикатор в верхнем правом углу погаснет.

Защита от случайного срабатывания
Для того, чтобы предотвратить регулировку высоты из-за случайного касания кнопок, предусмотрен режим блокировки пульта управления. Режим активируется если не прикасаться к пульту управления в течении 90 сек., на экране высвечивается “---”. Для активации блока управления нажмите и удерживайте клавишу “M” в течении 3 сек.

Энергосберегающий режим

Если никаких действий не выполнялось в течение в течение 10 минут, система переходит в режим энергосбережения. Нажмите любую кнопку, чтобы выйти из этого режима.

Коды ошибок и возможные решения

Код ошибки	Описание
ER1	Произошла перегрузка в направлении вниз, необходимо сбросит систему.
ER2	Перегрев контроллера . Необходимо дать остыть механизму.
ER3	Поврежден кабель подключения мотора
ER4	Колонны имеют разную высоту необходимо сбросить систему.
ER5	Поломка мотора

Примечание

1. Если механизм работал без остановки в течении 2-х минут, система перейдет в режим защиты от перегрева , на экране появится “HOT”, механизм перестанет подниматься или опускаться. По истечении 18 минут, работоспособность системы будет восстановлена.
2. Защита от перегрузки по току: Если нагрузка превышает 1000N при подъеме вверх, сработает система защиты. В этом случае, стол автоматически опустится вниз на 10мм и остановится, на экране отобразится текущая высота. Если нагрузка превышает 1000N при опускании вниз, сработает система защиты. В этом случае, стол автоматически поднимется вверх на 10мм и остановится, на экране отобразится текущая высота.
3. Внимание: Пожалуйста, не отключайте механизм от источника питания для сброса режима защиты от перегрева “HOT”.
4. Сбросите систему если колонны имею разную высоту.

Как правильно подобрать высоту

Регулировка стола происходит очень быстро и легко с помощью кнопок, расположенных под столешницей.
Этот стол позволяет максимально разнообразить положения тела в течение рабочего дня, то работая стоя, то садясь на стул. Это очень положительно сказывается на здоровье и общем самочувствии. При работе стоя или на стуле-седле нагрузка на позвоночник минимальна.

1. Высота стола
Сидя на стуле, согните руку в локте и отведите вперед от тела на 10-15 см. Расстояние от пола до локтя будет идеальной высотой стола для вас. Придвиньтесь как можно ближе к столу, чтобы локти лежали на поверхности стола. Локти и клавиатура лежат на поверхности стола. Выкатная полочка для клавиатуры не эргономична и ведет к перенапряжению плеч и шеи.

2. Как сидеть
Сидя за столом используйте правильный удобный эргономичный стул. Верхняя граница монитора должна находиться на уровне глаз, чтобы избежать наклона головы и перегрузки мышц шеи. Для этого установите монитор на подставку или специальный кронштейн.